MC55 / Zubehör

Befestigungswinkel M30

Art.Nr.:	960.009.32

MECHANISCHE DATEN	
Länge	55 mm
Höhe	35 mm
Materialien	Aluminium
Gehäusefarbe	Schwarz
Gewicht mit Verpackung	21 g
Produktgewicht	21 g

ZULASSUNGSDATEN	
Konform mit RoHS-Richtlinie	erfüllt Stoffbeschränkungen

! Zusätzliche Informationen zur Installation und Montage finden Sie in der entsprechenden Bedienungsanleitung unter www.werma.com. Ausdruck ist nur zur Information und wird bei Änderung nicht berücksichtigt.

MC55 / Zubehör

Befestigungswinkel M30

MASSZEICHNUNG

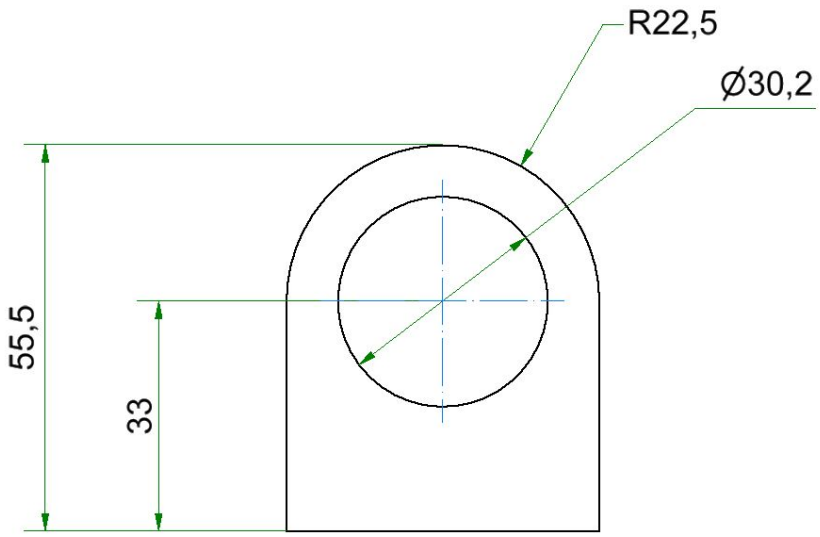

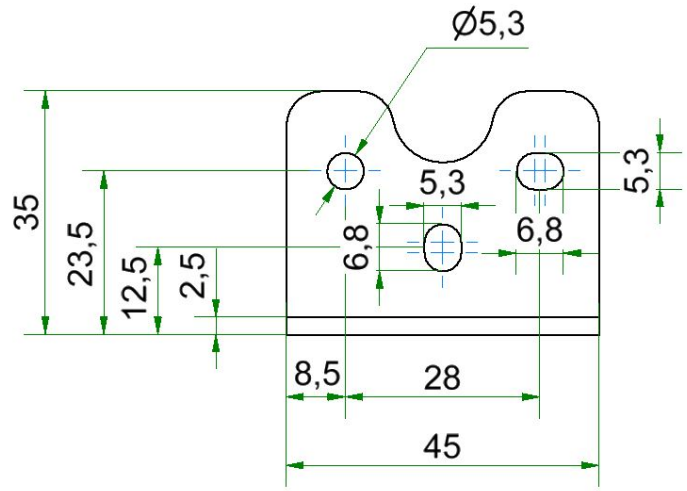

! Zusätzliche Informationen zur Installation und Montage finden Sie in der entsprechenden Bedienungsanleitung unter www.werma.com. Ausdruck ist nur zur Information und wird bei Änderung nicht berücksichtigt.