KombiSIGN 71 / Anschlusselemente

Anschlusselement M12 5-Pol BK

Art.Nr.:	**640.870.00**
Serie:	**KombiSIGN 71**

MECHANISCHE DATEN	
Höhe	59 mm
Durchmesser	70 mm
Materialien	PA-GF PC
Gehäusefarbe	Schwarz
Schutzart	IP65
Anschluss	M12 Stecker 5pol
Befestigungsart	Bodenmontage Rohrmontage
Betriebstemperatur minimal	-30°C
Betriebstemperatur maximal	+60°C
Gewicht mit Verpackung	100 g
Produktgewicht	79 g

ELEKTRISCHE DATEN	
Betriebsspannung	10-31,6V
Betriebsspannungsart	DC
Betriebsspannungstoleranz	+/- 0%
Schutzklasse	Schutzklasse 3
Verschmutzungsgrad	3
Strombelastbarkeit	2A

ZULASSUNGSDATEN	
Konform mit CE	Ja
Konform mit RoHS-Richtlinie	Ja
WEEE	Ja
Konform mit ATEX-Richtlinie	Nein
Konform mit CCC	Nein
Konform mit UL	cULus
UL Type Rating	Type 12
Konform mit FCC	Nein
Konform mit IC	Nein
EAC Zertifikat vorhanden	Ja
Konform mit UKCA (Importeur)	Ja (WERMA (UK) Ltd.)
Konform mit CMIM	Nein
Konform mit AS-I	Nein
Konform mit DNV	Nein
Konform mit RoHS CN	Nein
Konform mit VdS	Nein

! Zusätzliche Informationen zur Installation und Montage finden Sie in der entsprechenden Bedienungsanleitung unter www.werma.com. Ausdruck ist nur zur Information und wird bei Änderung nicht berücksichtigt.

KombiSIGN 71 / Anschlusselemente

Anschlusselement M12 5-Pol BK

MASSZEICHNUNG

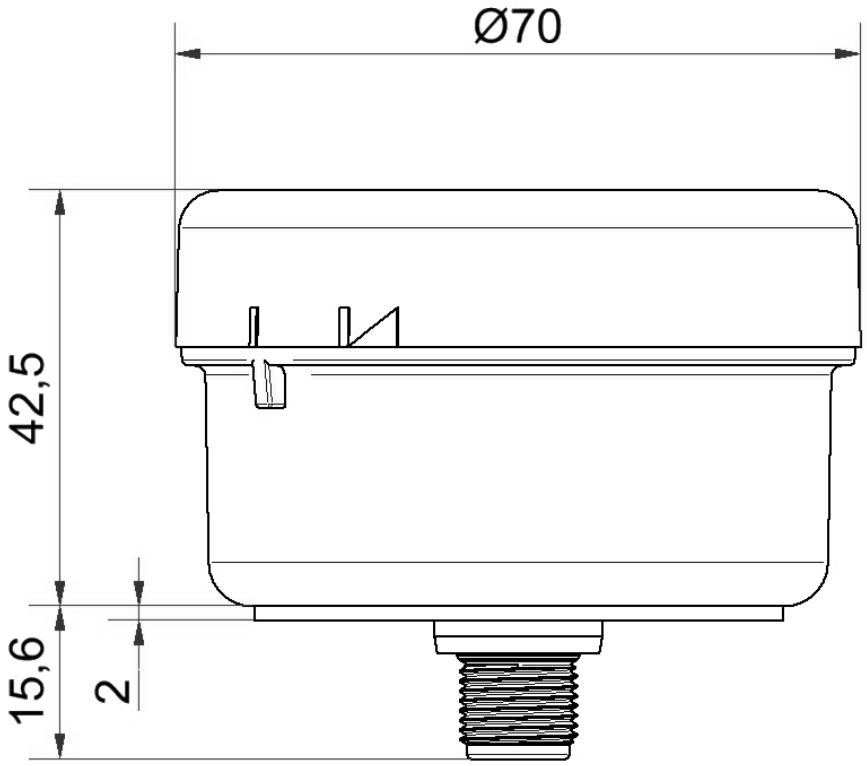

ANSCHLUSS

640 870 00	Pin-Belegung/Pin-assignment			
5-pin A-coded 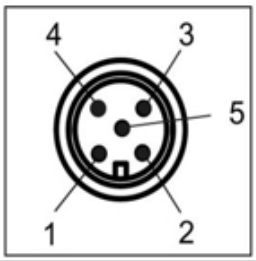	M12 Pin	Stufe / Tier	IO-Link	ASi
	1	1	L+	AS-i +
	2	3	2 L+ (+24V optional)	Uext -
	3	COM	L-	AS-i -
	4	4	C/Q	Uext +
	5	2	---	---

! Zusätzliche Informationen zur Installation und Montage finden Sie in der entsprechenden Bedienungsanleitung unter www.werma.com. Ausdruck ist nur zur Information und wird bei Änderung nicht berücksichtigt.