KombiSIGN 40 / Accesorios

Angulo p/montaje en perfiles WM GY

Nº de artículo:	960.630.06

DATOS MECÁNICOS	
Longitud	70 mm
Anchura	41 mm
Altura	57 mm
Materiales	PC/ABS
Color de la carcasa	Gris
Clase de protección	IP66 IP69K
Peso con embalaje	28 g
Peso del producto	28 g

DATOS DE APROBACIÓN	
Conforme a CE	No
Conforme a directriz RoHS	Cubre las reglas de sustancias
WEEE	No
Conforme a directriz ATEX	No
Conforme a CCC	No
Conforme a UL	No
Conforme a FCC	No
Conforme a IC	No
Certificado EAC presente	No
Conforme a UKCA (Importador)	No
Conforme a AS-I	No
Aprobación de la OACI	No
Conforme a DNV	No
Conforme a directriz RoHS CN	No

! Para obtener información adicional sobre la instalación y el montaje, consulte la guía del usuario adecuada en www.werma.com. Esta copia impresa es solo para información y está sujeta a modificaciones.

KombiSIGN 40 / Accesorios

Angulo p/montaje en perfiles WM GY

DIBUJO

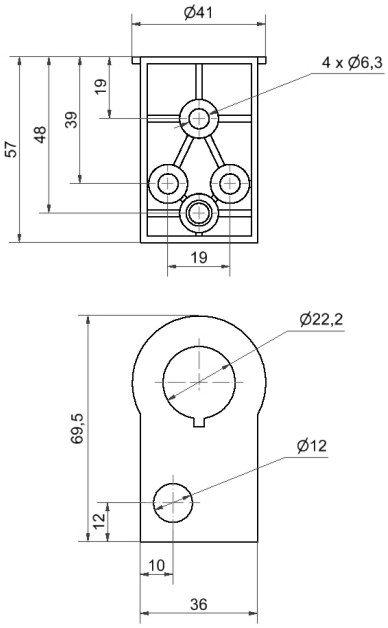

! Para obtener información adicional sobre la instalación y el montaje, consulte la guía del usuario adecuada en www.werma.com. Esta copia impresa es solo para información y está sujeta a modificaciones.