Fertig konfigurierte Signalsäulen / VarioSIGN

# VarioSIGN 2S BM Dauerton 24VDC MC

| | |
|---|---|
| **Art.Nr.:** | **690.000.55** |
| **Serie:** | **VarioSIGN** |

| **MECHANISCHE DATEN** | |
|---|---|
| Länge | 90 mm |
| Breite | 62 mm |
| Höhe | 220 mm |
| Materialien | PC<br>PC/ABS |
| Kalottenfarbe | Klar |
| Gehäusefarbe | Schwarz |
| Schutzart | IP65 |
| Anschluss | Schraubklemme |
| Litzenquerschnitt maximal | 1,50mm² / 16AWG |
| Kabeleinführung | Membrantülle |
| Kabeleinführung minimal | d = 1 mm |
| Kabeleinführung maximal | d = 11 mm |
| Befestigungsart | Bodenmontage |
| Betriebstemperatur minimal | -30°C |
| Betriebstemperatur maximal | +50°C |
| Gewicht mit Verpackung | 313 g |
| Produktgewicht | 256 g |

| **ELEKTRISCHE DATEN** | |
|---|---|
| Betriebsspannung | 24V |
| Betriebsspannungsart | DC |
| Betriebsspannungstoleranz | +/- 10% |
| Bemessungsbetriebsspannung | 24 VDC |
| Bemessungsbetriebsstrom | 320 mA |
| Bemessungseinschaltstrom | 350 mA |
| Schutzklasse | Schutzklasse 2 |
| Verschmutzungsgrad | 2 |

| **OPTISCHE DATEN** | |
|---|---|
| Lichtquelle | LED |
| Leuchtfarbe | MC 7 Farben |
| Optisches Signalbild | Blink<br>Dauer<br>EVS |
| Blinkfrequenz | 1 Hz |
| Lebensdauer optisch | max. 50.000 h |

| **AKUSTISCHE DATEN** | |
|---|---|
| Lautstärke (max) in 1m Entf. | 85,0 dB (A) |

! Zusätzliche Informationen zur Installation und Montage finden Sie in der entsprechenden Bedienungsanleitung unter www.werma.com. Ausdruck ist nur zur Information und wird bei Änderung nicht berücksichtigt.

Fertig konfigurierte Signalsäulen / VarioSIGN

# VarioSIGN 2S BM Dauerton 24VDC MC

| | |
|---|---|
| Akustisches Signalbild | Dauerton |
| Tonfrequenz | 2400 Hz |
| Lebensdauer akustisch | min. 5.000 h |

| **ZULASSUNGSDATEN** | |
|---|---|
| Konform mit CE | Ja |
| Konform mit RoHS-Richtlinie | Ja |
| WEEE | Ja |
| Konform mit ATEX-Richtlinie | Nein |
| Konform mit CCC | Nein |
| Konform mit UL | Nein |
| Konform mit FCC | Nein |
| Konform mit IC | Nein |
| EAC Zertifikat vorhanden | Ja |
| Konform mit UKCA (Importeur) | Ja (WERMA (UK) Ltd.) |
| Konform mit AS-I | Nein |
| ICAO Zulassung | Nein |
| Konform mit DNV | Nein |
| Konform mit RoHS CN | Nein |
| Konform mit VdS | Nein |

! Zusätzliche Informationen zur Installation und Montage finden Sie in der entsprechenden Bedienungsanleitung unter www.werma.com. Ausdruck ist nur zur Information und wird bei Änderung nicht berücksichtigt.

Fertig konfigurierte Signalsäulen / VarioSIGN

# VarioSIGN 2S BM Dauerton 24VDC MC

**MASSZEICHNUNG**

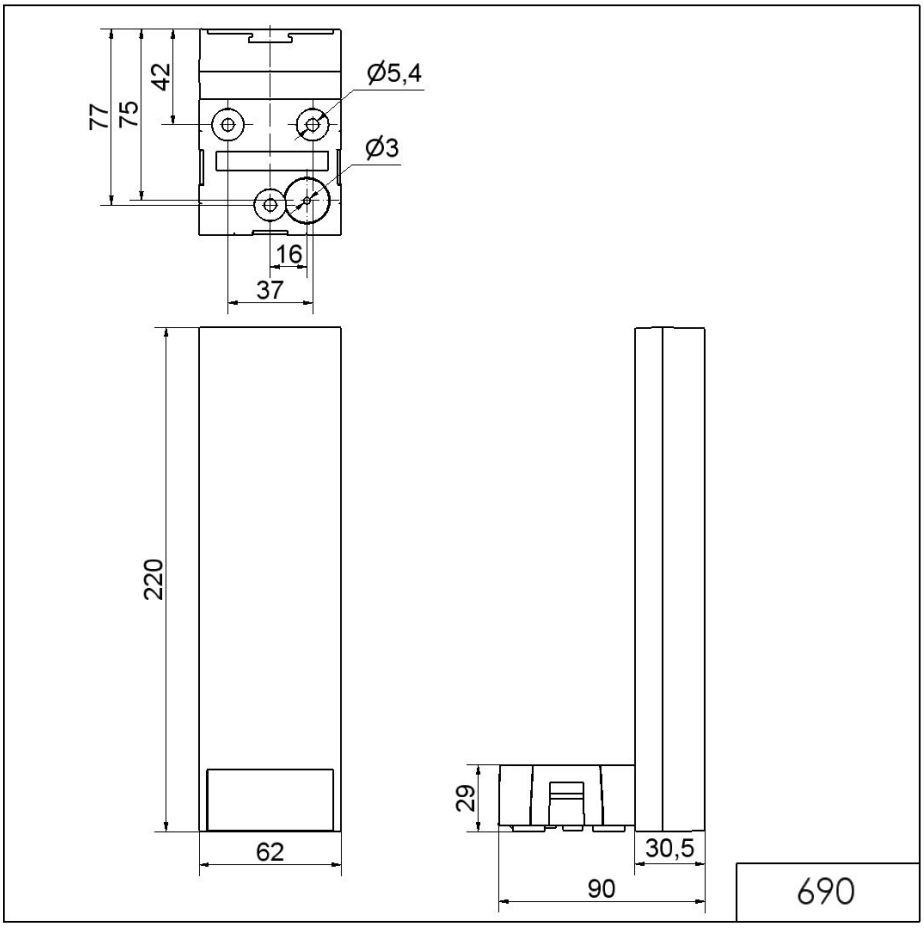


! Zusätzliche Informationen zur Installation und Montage finden Sie in der entsprechenden Bedienungsanleitung unter www.werma.com. Ausdruck ist nur zur Information und wird bei Änderung nicht berücksichtigt.